FUXTEC

Original-Bedienungsanleitung

Elektrische Tauchpumpe

FX-TP1250 / FX-TP1350 / FX-TP1750 / FX-TP11100 +INOX

ACHTUNG: Bitte lesen Sie sich vor Arbeitsbeginn das Betriebshandbuch aufmerksam durch, da es alle wichtigen Informationen und Sicherheitshinweise enthält, deren Einhaltung die Voraussetzung für den ordnungsgemäßen Gebrauch dieses Gerätes ist.

FUXTEC GmbH
KAPPSTR.69 , 71083 HERRENBERG - GÜLTSTEIN , GERMANY

MANUALE DI ISTRUZIONI ORIGINALE

Pompa ad immersione elettrica
FX-TP1250 / FX-TP1350
FX-TP1750 / FX-TP11100
(INOX)

Anno di costruzione.2020

Il vostro nuovo dispositivo è stato sviluppato e progettato per soddisfare gli elevati standard FUXTEC, come la facilità d'uso e la sicurezza dell'utente. Se gestito in maniera corretta, questo dispositivo vi renderà un buon servizio per gli anni a venire.

AVVERTENZE: ATTENZIONE: Per ridurre il rischio di lesioni, l'utente deve leggere e comprendere questo manuale prima di utilizzare l'apparecchio.

FUXTEC GMBH
KAPPSTRAßE 69, 71083 HERRENBERG, GERMANIA

CONTENUTI

1. DATI TECNICI 4

2. DESCRIZIONE PRODOTTO.....5

3. USO PREVISTO E ISTRUZIONI GENERALI DI SICUREZZA 6

4. SIMBOLI.....8

5. CURA E MANUTENZIONE DEL DISPOSITIVO 9

6. MONTAGGIO E AVVIO DEL DISPOSITIVO.....9

7. ACCESSORI COMPRESI NELLA CONSEGNA.....9

8. ASSISTENZA IN CASO DI MALFUNZIONAMENTI 10

9. ENGLISH VERSION OF THE MANUAL 12

10. DICHIARAZIONE DI CONFORMITÀ CE / CERTIFICATE OF CONFORMITY.....17

Ci impegniamo costantemente a migliorare i nostri prodotti. Per questo motivo i dati tecnici e le illustrazioni possono cambiare!

1. Dati tecnici

	FX-TP1250	FX-TP1350	FX-TP1750	FX-TP11100	INOX
	230V/50HZ	230V/50HZ	230V/50HZ	230V/50HZ	230V/50HZ
	250w	350w	750w	1100w	1100w
IP	IPX8	IPX8	IPX8	IPX8	IPX8
	<35℃	<35℃	<35℃	<35℃	<35℃
max	6m	6m	9,5m	11m	11m
max	6000l/h	7500l/h	12000l/h	20000l/h	20000l/h
	7m	7m	7m	7m	7m
	5mm	20mm	30mm	35mm	35mm
manual	130mm	130mm	130mm	130mm	130mm
on off	400mm 200mm	400mm 200mm	400mm 200mm	470mm 40mm	470mm 40mm
	10m	10m	10m	10m	10m
kg	4,9kg	4,9kg	5,6kg	7,3kg	7,8kg

2. Descrizione prodotto

Questo manuale di istruzioni descrive vari modelli di pompe ad immersione. Identificate il vostro modello dalla targhetta. INOX
Le unità con la designazione "**INOX**" sono fornite in acciaio inossidabile. Il design e la funzione non sono influenzati da questo.
Funzione:
La pompa ad immersione aspira il liquido direttamente attraverso le fessure di aspirazione e lo invia all'uscita della pompa sul raccordo del tubo combinato. Viene acceso e spento da un interruttore a galleggiante. (Il modello FX-TP11100 deve essere sfiatato sul disaeratore per un corretto funzionamento).

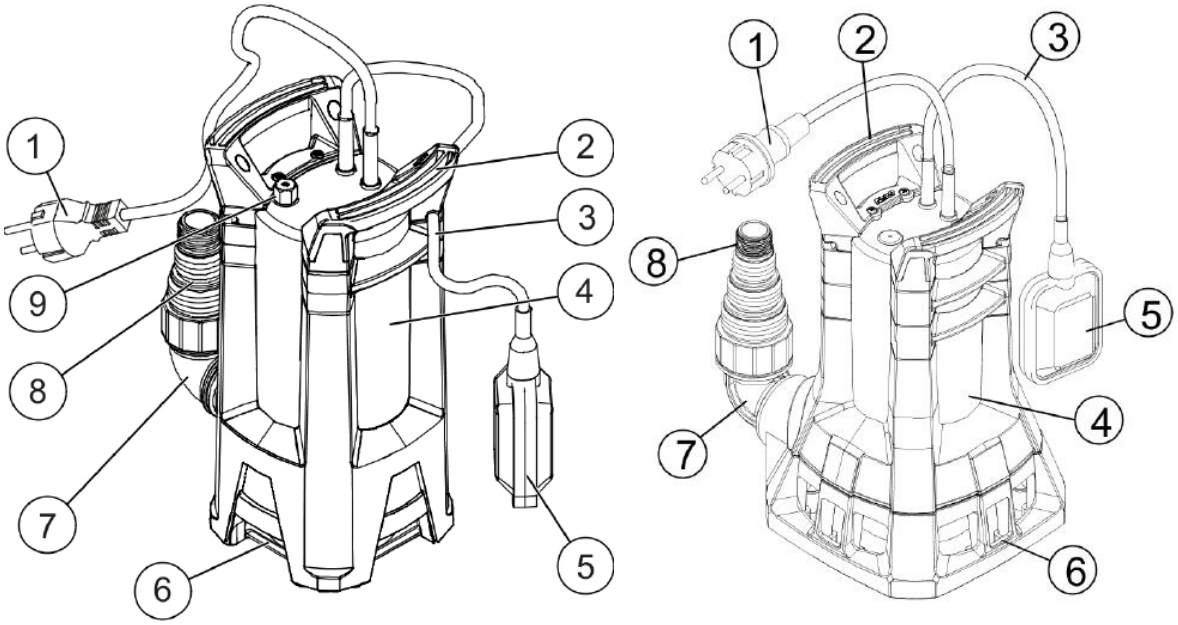

1	**Cavo di collegamento con spina di rete**
2	**Maniglia per il trasporto**
3	**Cavo dell'interruttore a galleggiante**
4	**Alloggiamento della pompa**
5	**Interruttore a galleggiante**
6	**Fessure di aspirazione**
7	**Angolo di connessione**
8	**Raccordo combinato del tubo flessibile**
9	**Sfiato**

3. Uso previsto e istruzioni generali di sicurezza

La pompa è destinata all'uso privato in casa e in giardino. Deve essere utilizzata esclusivamente nell'ambito dei limiti imposti in conformità ai dati tecnici.
La pompa è adatta a:

- Drenaggio in caso di inondazioni
- Pompaggio e trasferimento dell'acqua dai serbatoi
- Estrazione di acqua da pozzi e pozzi
- Drenaggio di drenaggi e canali di scolo..

La pompa sommersa è adatta solo per il pompaggio dei seguenti liquidi:

- Acqua chiara, acqua piovana
- Acqua clorata
- acqua industriale
- Acqua sporca con max. 5% di solidi sospesi e una dimensione delle particelle di max. 30mm di diametro (con FX-TP11100 fino a 35mm).

Possibile uso improprio:
La pompa sommersa non deve essere usata in funzionamento continuo. Non deve essere permanentemente immerso al di sotto di una profondità d'acqua di 3 metri.
Non è adatto al pompaggio:

- Acqua potabile
- acqua salata
- prodotti alimentari
- Mezzi aggressivi come i prodotti chimici
- Liquidi corrosivi, infiammabili, esplosivi o gassosi
- Liquidi che sono più caldi di 35 gradi Celsius.
- Liquidi contenenti sabbia o abrasivi.

Istruzioni di sicurezza:

- Non permettere l'uso dell'apparecchio a bambini o a persone che non conoscono le istruzioni per l'uso.
- Non sollevare, trasportare o fissare mai l'unità per il cavo di collegamento.
- Modifiche o cambiamenti non autorizzati al dispositivo sono proibiti.
- Scollegare sempre la spina di alimentazione prima di lavorare sull'unità.
- Non utilizzare la pompa senza un dispositivo di corrente residua.
- La pompa deve essere alimentata con corrente alternata a 230V come specificato sulla targhetta.
- Non usare il cavo di alimentazione per trasportare la pompa o staccare la spina.
- Assicuratevi che i collegamenti elettrici siano protetti dall'umidità.

- Evitare di far funzionare la pompa a secco. Non utilizzare mai la pompa se il tubo di aspirazione è intasato.
- È severamente vietato pompare liquidi corrosivi, altamente infiammabili, aggressivi o esplosivi (come benzina, kerosene o diluente nitro), acqua salata e cibo.
- Non utilizzare la pompa se i dispositivi di sicurezza sono danneggiati. Non disabilitare mai i dispositivi di sicurezza.
- Non far funzionare le pompe in atmosfere esplosive, come liquidi infiammabili, gas o polvere.
- Tenere i bambini e le persone non qualificate lontano dalla pompa quando è in uso.
- Rischio di lesioni da acqua calda. Se la pompa funziona a lungo quando l'uscita è chiusa, l'acqua nella pompa può essere riscaldata e l'acqua calda può uscire dall'uscita e causare lesioni.
- State attenti, guardate cosa state facendo e usate il buon senso quando usate una pompa.
- Mantenere la pompa in buono stato. Se la pompa è danneggiata, farla riparare da un professionista prima dell'uso.
- Questa pompa non è destinata all'uso da parte di persone (compresi i bambini) con ridotte capacità fisiche, sensoriali o mentali, o con mancanza di esperienza e conoscenza, a meno che non abbiano ricevuto supervisione o istruzioni sull'uso della pompa da una persona responsabile della loro sicurezza.
- È necessario tenere i bambini sotto controllo e assicurarsi che non giochino con la pompa o il suo cavo di alimentazione. Tenere i bambini lontani dalla pompa durante il lavoro.

Sicurezza elettrica:

- Se ci sono persone nella piscina o nel laghetto del giardino, non azionare la pompa.
- La tensione di rete domestica deve corrispondere alle specifiche della tensione di rete nei dati tecnici, non utilizzare nessun'altra tensione di alimentazione.
- L'apparecchio può essere messo in funzione solo su apparecchiature elettriche conformi a DIN/VDE0100, parti 737, 738 e 702. Per la protezione dei fusibili deve essere installato un interruttore di circuito da 10 A e un interruttore di corrente residua con una corrente residua nominale di 10/30 mA.
- Usare solo cavi di prolunga per uso esterno - sezione minima 1,5 mm². Srotolare sempre completamente i tamburi dei cavi.
- Non si devono usare cavi di prolunga danneggiati o fragili.

- Controllate le condizioni della vostra prolunga prima di ogni utilizzo.
- La spina del cavo della pompa deve corrispondere alla presa. Non modificare mai la spina in alcun modo. Non usare spine adattatrici. Le spine non modificate e le prese corrispondenti riducono il rischio di scosse elettriche.
- Evitare il contatto fisico con le superfici messe a terra.
- La pompa è dotata di un'uscita compatibile. La fonte di alimentazione del vostro paese deve essere conforme ai regolamenti internazionali.
- Se il cavo di alimentazione è danneggiato, deve essere sostituito dal produttore, dal suo agente di servizio o da persone similmente qualificate per evitare pericoli.

4. Simboli

La pompa non deve essere smaltita con i normali rifiuti domestici, ma deve essere smaltita secondo le norme ambientali locali.

Conformità alle norme di sicurezza in vigore sul mercato UE

Leggere le istruzioni per l'uso prima dell'uso.

5. Cura e manutenzione del dispositivo

ATTENZIONE: Scollegare la spina prima di qualsiasi manutenzione o assistenza!

- In caso di installazione temporanea, l'unità deve essere risciacquata con acqua pulita dopo ogni utilizzo.
- Nel caso di un'installazione permanente, controllare ogni 3 mesi che il meccanismo di avviamento funzioni correttamente.
- Rimuovere regolarmente lo sporco che può accumularsi nel laghetto.
- Non esporre le pompe al gelo.
- Evitare il funzionamento a secco della pompa.
- Non danneggiare il cavo. Non usare mai il cavo per trasportare, tirare o scollegare la pompa.
- Pulire regolarmente la pompa se il liquido aspirato causa sedimenti.
- Evitare gli urti, non far cadere la pompa.

6. Montaggio e avvio del dispositivo

Controllare prima di avviare l'unità:
Le pompe sono progettate per aspirare solo acqua chiara o acqua con piccole particelle.
La pompa deve essere installata su una superficie piana e livellata. La pompa non è adatta all'uso professionale/commerciale.

Installazione e avvio:

1. Collegare un tubo di scarico con un diametro almeno uguale a quello dell'uscita della pompa.
2. Immergere la pompa nel liquido da aspirare, con un angolo di 45 gradi (per ridurre la quantità di aria intrappolata nel corpo della pompa). Se la pompa è appoggiata sul pavimento, assicurarsi che sia su una superficie piana e stabile.
3. Assicurarsi che non ci siano persone nel liquido da pompare.
4. Inserire la spina elettrica della pompa nella presa elettrica.

7. Accessori compresi nella consegna

Pezzo di collegamento	1 Pezzo
Raccordo universale	1 Pezzo

O-ring	2 Pezzi
Istruzioni	1 Pezzo

8. Assistenza in caso di malfunzionamenti

PERICOLO!

Pericolo di folgorazione!

Quando si lavora sulla pompa, esiste un rischio di scossa elettrica.

- Prima di tutti i lavori per l'eliminazio- ne di anomalie sfilare il connettore.
- Incaricare un elettricista qualificato di eliminare i vizi dell'impianto elettrico.

ATTENZIONE!!!

Non inserire le dita o altri oggetti nell'apertura quando si rimuove il coperchio!!

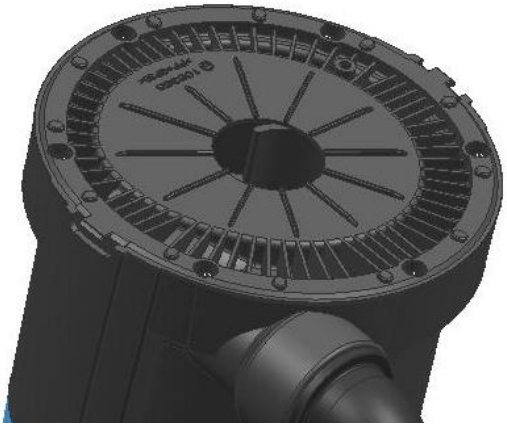

Anomalia	Possibile causa	Rimedio
Il motore non parte.	Girante bloccata.	Rimuovere la sporcizia nell'area di aspirazione. Pulire con uno strumento adatto attraverso l'apertura posteriore del carter motore.
	Il termointerruttore è scattato.	Attendere fino a che l'interruttore termico riattiva la pompa. Attenzione alla temperatura massima del liquido pompato. Far controllare la pompa.
	Non è presente tensione di rete.	Controllare i fusibili, far controllare l'alimentazione elettrica da un elettricista qualificato.
La pompa gira, ma non pompa.	Livello dell'acqua troppo basso.	Immergere di più il tubo di aspirazione.
	Aria nel corpo della pompa.	Riempire la pompa.
	La pompa aspira aria.	Controllare la tenuta di tutti i raccordi di collegamento e del coperchio del filtro.
	Ostruzione sul lato aspirazione.	Attenzione! Pericolo di ustione dovuto ad acqua calda! Rimuovere la sporcizia nell'area di aspirazione.
	Tubo di mandata chiuso.	Attenzione! Pericolo di ustione dovuto ad acqua calda! Aprire il tubo di mandata.
	Tubo di mandata piegato.	Distendere il tubo di mandata.
Quantità pompata troppo esigua	Tubo di mandata piegato.	Distendere il tubo di mandata.
	Diametro tubo troppo piccolo.	Utilizzare un tubo di mandata più grande.
	Ostruzione sul lato aspirazione.	Rimuovere la sporcizia nell'area di aspirazione.
	Altezza di mandata eccessiva.	Attenzione all'altezza di mandata max., ved. dati tecnici!
	Altezza di aspirazione eccessiva.	Verificare l'altezza di aspirazione, attenzione all'altezza di aspirazione max. - vedere dati tecnici.

9. English Version of the manual

IMPORTANT: To avoid the risk of injuries, every user has to read the manual before using the tool.

Technical specifications:

Model	FX-TP1250	FX-TP1350	FX-TP1750	FX-TP11100
TÜV-Certificate	15002488013	15002488013	15002488013	AN 5034 8258 001
Motor	230V/50HZ	230V/50HZ	230V/50HZ	230V/50HZ
Motor Class	**F**	F	F	F
Power	250w	350w	750w	1100w
Safety Class	IPX8	IPX8	IPX8	IPX8
Max. Water Temp.	<35℃	<35℃	<35℃	<35℃
Max. Flow High	6m	6m	9,5m	11m
Max. Flow	6000l/h	7500l/h	12000l/h	20000l/h
Max. depth	7m	7m	7m	7m
Max. particle size	5mm	20mm	30mm	35mm
Waterlevel Startup	130mm	130mm	130mm	130mm
Switching on height	400mm	400mm	400mm	470mm
Switching off height	200mm	200mm	200mm	40mm
Impeller qty	1	1	1	1
Cable	10.3mH05RN-F3G0.75	10.3mH05RN-F3G0.75	10.3mH05RN-F3G0.75	10.3mH05RN-F3G0.75
Pump outlet size	G11/4	G11/4	G11/4	G2
Cable length	10m	10m	10m	10m
Weight	4,9kg	4,9kg	5,6kg	7,3kg

SECURITY INSTRUCTIONS FOR YOUR SAFETY AND THE GOOD USE OF THE PUMP

a) **SAFETY**

- This equipment is suitable neither for drinking water nor for equipment in contact with dishes.
- Unplug the equipment from the mains before any intervention.

- When the pump is running, there must be no particles in the water (clean water only).
- Do not use the pump without a residual-current device
- The pump must be used with 230V AC Power supply, as indicated on the rating plate.
- Do not use the power cable for carrying the pump or for unplugging.
- Make sure that electric connections are protected from humidity.
- Avoid dry-running of the pump. Never use the pump if suction hose is obstructed.
- It is strictly forbidden to pump corrosive, easily combustible, aggressive or explosive liquids (such as gasoline, petroleum or nitro thinner), saltwater and food
- The temperature of the liquid must not exceed 35°C.
- (30mA).
- Do not use the pump if safety devices are damaged or depleted. Never deactivate safety devices.

b) PUMP ENVIRONMENT

- Do not operate pumps in explosive atmospheres, such as in the presence of flammable liquids, gases or dust.
- Keep children and unqualified persons away from the pump when it is in use.

c) ELECTRIC SAFETY

- The pump cable plug must match the socket. Never modify the plug in any way. Do not use any adapter plugs. Unmodified plugs and matching sockets will reduce risk of electric shock.
- Avoid body contact with earthed or grounded surfaces.
- Do not abuse the cord. Never use the cord for carrying, pulling or unplugging the pump. Keep cord away from heat, oil, sharp edges or moving parts. Damaged or entangled cords increase the risk of electric shock.
- When operating a pump outdoors, use an extension cord suitable for outdoor use. Use of a cord suitable for outdoor use reduces the risk of electric shock.
- The pump is equipped with a socket compatible with it. The power source of your country must be in keeping with international regulations.
- If supply cord is damaged, it must be replaced by the manufacturer, its service agent or similarly qualified persons in order to avoid hazard.

d) PERSONAL SAFETY

- Risk of injury due to hot water. If the pump runs for an extended period when the outlet is closed, the water in the pump can become heated so that hot water can emerge from the outlet and cause injuries.
- Stay alert, watch what you are doing and use common sense when operating a pump.
- Maintain your pump. If the pump is damaged, make it repair by a specialist before any use.
- Follow these instructions to use the pump, its accessories, connectors, etc… properly. The

pump must be used only for its prescribed purpose. Any use other than those mentioned in this Manual will be considered a case of misuse.

- This pump is not intended for use by persons (including children) with reduced physical, sensory or mental capabilities, or lack of experience and knowledge, unless they have been given supervision or instruction concerning use of the appliance by a person responsible for their safety.
- It is necessary to keep children under surveillance, and to make sure that they are not playing with the pump, or its power cord. Keep children away from the pump when operating.

SYMBOL

The pump must not be disposed of with normal household waste but must be disposed of in accordance with local environmental regulations.

Conformity with safety rules applicable in the EU market.

Read the instructions before use.

To be checked before you start

Pumps have been designed to suck clear water only.
Drain pumps have been designed to suck clear water or dirty water with particles.
The pump must be installed on a flat and solid surface.
It is not suitable for professional use (including continuous operation)

GETTING STARTED

1,Connect a discharge pipe with a diameter at least equal to the diameter of the pump outlet

2. Immerse the pump in the liquid to be sucked, by making an angle of 45 degrees (to reduce the amount of air trapped in the pump body). If the pump rests on the bottom, make sure it is on a flat and stable surface.

3. Make sure that no one is present in the liquid to be pumped

4. Plug the pump to the mains

USE AND DESTINATION OF THE PUMP

Your pump is designed for domestic use. It can be used to remove or transferring.
Your pump must not be used in following situations:

- Water temperature to be sucked > 35°C

- Continuous run (ex: fountain pump)
- Drinking water supply or washing machines for dishes supply
- Corrosive, easily combustible, aggressive or explosive liquids (such as gasoline, petroleum or nitro thinner), saltwater, oils and greases must not be pumped
- Permanent submersion under 3 meters or more water

ACCESSORIES

- Connector: 1pc;
- Universal Fitting: 1pc;
- O-ring: 2pcs;
- Manual: 1pc

USE AND DESTINATION OF THE PUMP

Your pump is designed for domestic use. It can be used to remove or transferring.
Your pump must not be used in following situations:

- Water temperature to be sucked > 35°C
- Continuous run (ex: fountain pump)
- Drinking water supply or washing machines for dishes supply
- Corrosive, easily combustible, aggressive or explosive liquids (such as gasoline, petroleum or nitro thinner), saltwater, oils and greases must not be pumped
- Permanent submersion under 3 meters or more water

CARE & MAINTENANCE

- In case of temporary installation, the pump must be cleaned up with clear water after use.
- In case of permanent installation, it is necessary to check every 3 months that start mechanism is working properly (float switch or sensor).
- Regularly remove dirt that may accumulate in the sump.
- Do not expose to frost.
- Avoid dry run.
- Do not abuse the cord. Never use the cord for carrying, pulling or unplugging the pump.
- Clean the pump regularly if aspirated liquid cause sediments.
- Avoid shocks, do not let the pump fall

TROUBLESHOOTING

Trouble	Pls check	Should do
The engine does not start	Is the pump plugged?	Check your electrical installation

and does not make noise.	Does the pump starts when fully submerged?	Check that the float can move freely
Pump does not deliver.	Does the impeller rotates? Is it in good condition? Is the pump inlet free? The delivery head requested exceeds the requirements of the pump or the discharge pipe is too narrow	Eliminate the reason for blocking Replace the impeller Clean the pump inlet Use the pump in accordance with its technical capabilities Increase the pipe diameter
The pump stops suddenly	Is there a sufficient water level to suck? Did the pump run for a long time without stopping? Are you sure that the pump inlet is not obstructed? Do the power of the mains match the rating plate? Is the temperature of the liquid less than 35°C?	Disconnect the pump from the mains and let it cool for a few tens of minutes Clean the pump inlet Use a power supply matching the rating plate Observe the maximum allowable temperature
Flow decreases	Is the pump inlet clean? Is the impeller clean? The discharge pipe is not partially clogged?	Clean the area or areas in question (s)
Low flow or insufficient	Are you sure that the pump inlet is not obstructed? Is the impeller clean? Are you sure that the outlet pipe is not obstructed? Is the diameter of the discharge pipe enough?	Clean the zone (s) concerned and verify check valve, if applicable Connecting a pipe with a suitable diameter and suppress reduction of the water passage

10. Dichiarazione di conformità CE / CERTIFICATE OF CONFORMITY

Qui noi, FUXTEC GMBH
KAPPSTRAßE 69, 71083 HERRENBERG, GERMANY

Dichiariamo che la macchina descritta di seguito, in virtù della sua progettazione e costruzione e nella versione da noi immessa sul mercato, è conforme ai requisiti fondamentali di salute e sicurezza pertinenti delle direttive CE.

	Pompa ad immersione/ Water pump
Tipo di macchina:	**FX-TP1350/FX-TP1750/FX-TP11100**
Marchio di fabbrica:	**FUXTEC**
Consumo di energia	FX-TP1250: 250W
	FX-TP1350: 350W
	FX-TP1750: 750W
	FX-TP11100: 1100W
Direttive CE pertinenti:	2006/95/EC, 2004/108/EC, 2014/35/EU, 2002/95/EC
Standard applicati:	EN55014-1 : 2006+A1
	EN55014-2 : 1997+A1+A2
	EN60335-1 : 2002+A1+A11+A12+A2+A13+A14+A15
	EN60335-2-41 : 2003+A1+A2
	EN61000-3-2 : 2006+A1+A2
	EN61000-3-3 : 2008
	EN55014-1
	EN55014-2
	EN61000-3-2
	EN61000-3-3

Firma/data del produttore:

Tim Gumprecht, 07.01.2020

il nome e l'indirizzo della persona autorizzata a compilare la scheda tecnica stabilita nella Comunità	Tim Gumprecht FUXTEC GMBH - KAPPSTRAßE 69, 71083 HERRENBERG, GERMANY